Valvole brevettate per compressori rotativi a vite e a pistoni
Patented valves for piston and screw rotary compressors

REGOLATORE ASPIRAZIONE MOD. RC50E/H

Per elettrocompressori a vite con funzionamento on-off

INTAKE REGULATOR VALVE MOD. RC50E/H

For eletrical screw compressors with on-off working

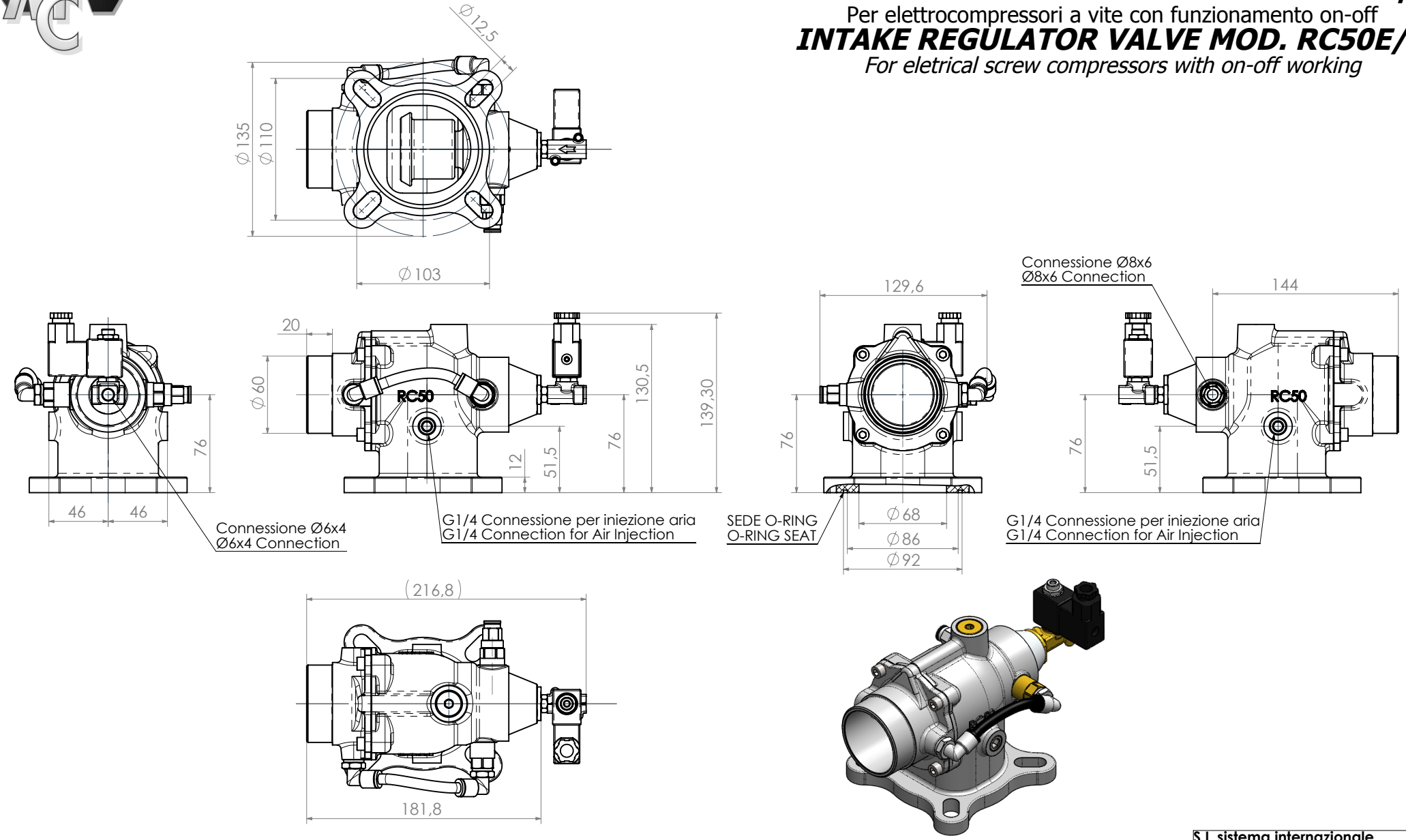

S.I. sistema internazionale
Le quote mostrate sono in mm
The showed dimensions are in mm

V.M.C. s.p.a. - Via Palazzon 35 - 36051 CREAZZO (VI) - ITALY - Internet : www.vmcitaly.com
Tel.+39 0444/521471 - 0444/341115 - Fax +39 0444/275112 - E-mail : info@vmcitaly.com

TIPO *TYPE*	PQ	REVISIONE *REVISION*	00	DATA *DATE*	02/13	GRUPPO *LINE*	640	ARTICOLO *ARTICLE*	.0	MODELLO *MODEL*	25

Valvole brevettate per compressori rotativi a vite e a pistoni
Patented valves for piston and screw rotary compressors

REGOLATORE ASPIRAZIONE MOD. RC50E/H

Per elettrocompressori a vite con funzionamento on-off

INTAKE REGULATOR VALVE MOD. RC50E/H

For eletrical screw compressors with on-off working

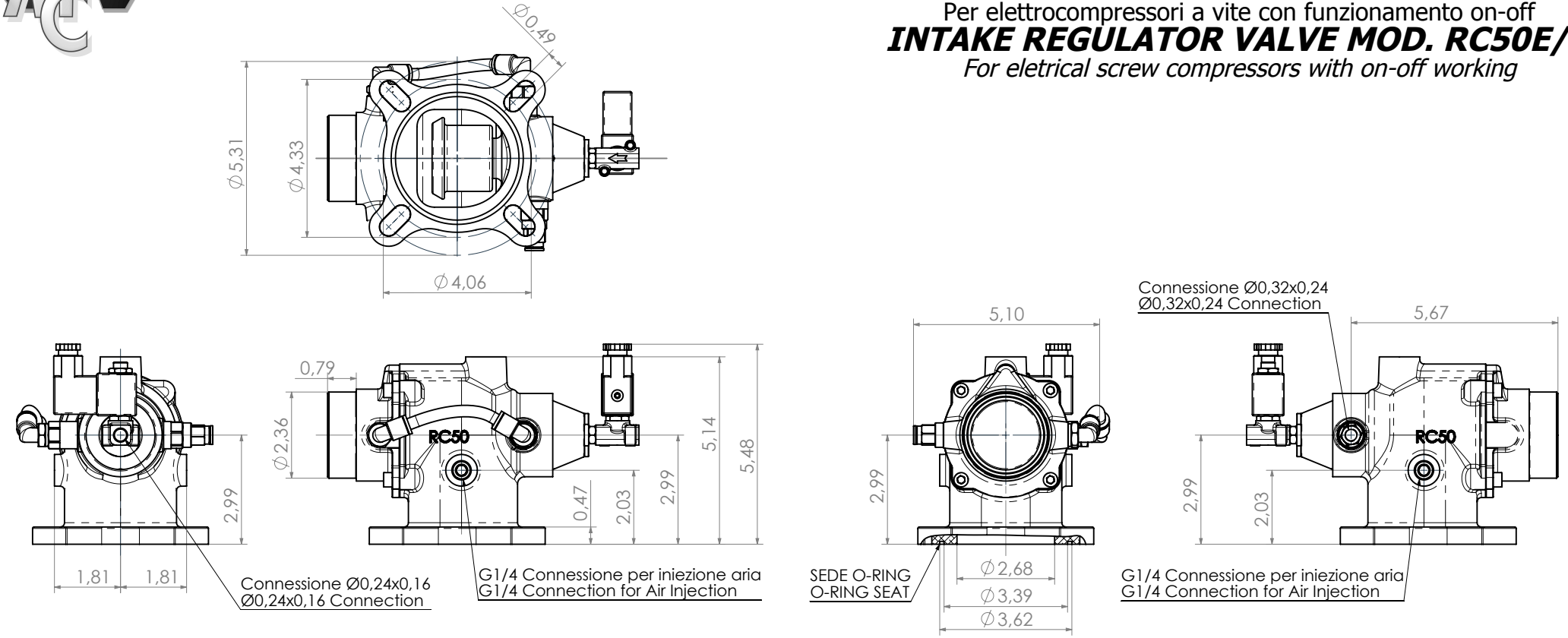

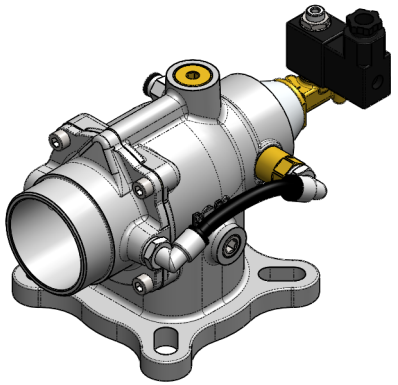

U.S. Unit System
Dimensions here below are in INCHES
Le quote mostrate sono in POLLICI

V.M.C. s.p.a. - Via Palazzon 35 - 36051 CREAZZO (VI) - ITALY - Internet : www.vmcitaly.com
Tel.+39 0444/521471 - 0444/341115 - Fax +39 0444/275112 - E-mail : info@vmcitaly.com

TIPO *TYPE*	PQ	REVISIONE *REVISION*	00	DATA *DATE*	02/13	GRUPPO *LINE*	640	ARTICOLO *ARTICLE*	.0	MODELLO *MODEL*	25